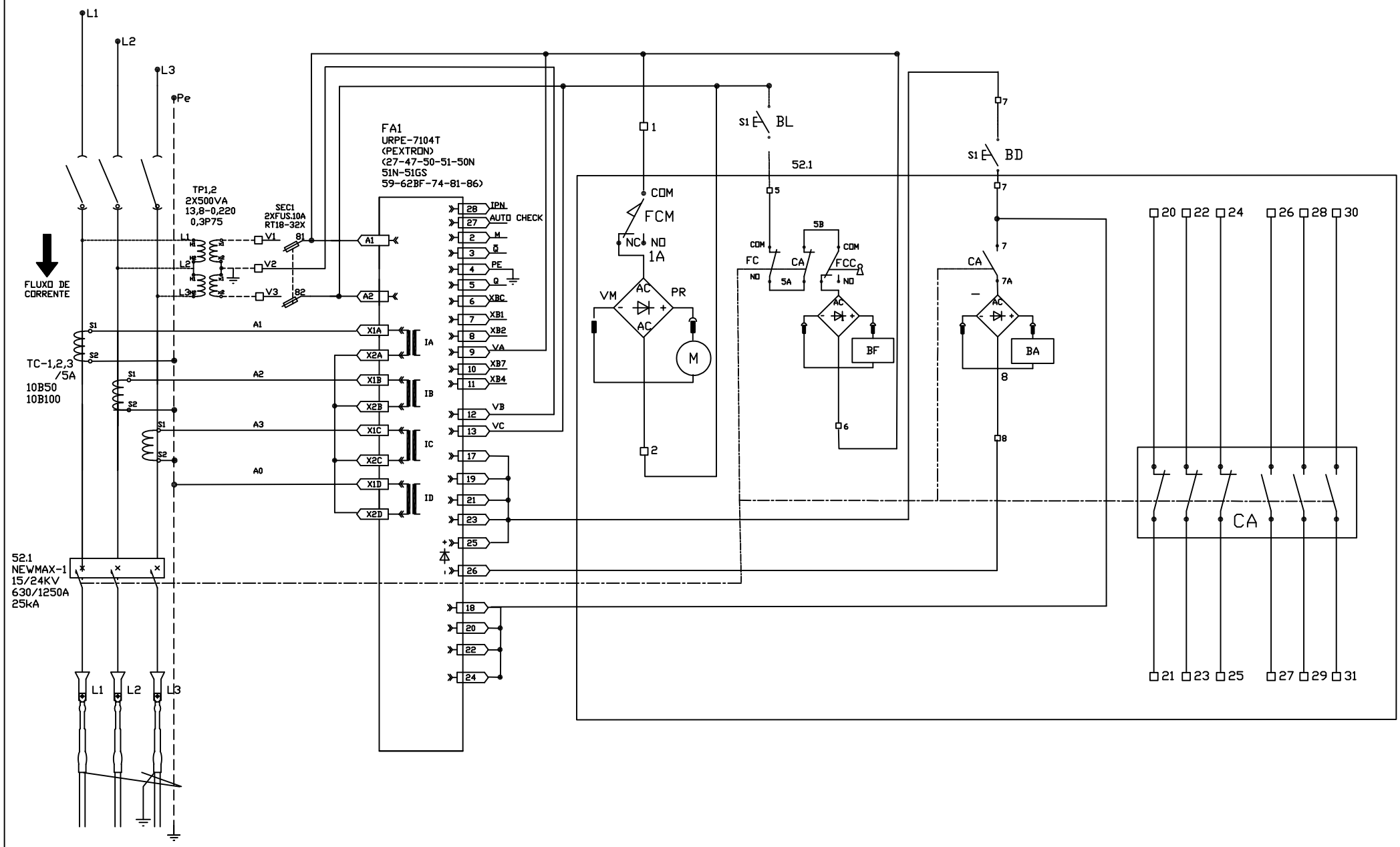

DMAX DISJUNTORES	Título do desenho DIAGRAMA DO RELÉ DE PROTEÇÃO URPE - 7104T	Formato A4	Escala S/ ESCALA	Página 01	Segue
					RENATO K. F. MOREL CREA: 5061723840

AS INFORMAÇÕES CONTIDAS NESTE DESENHO É DE PROPRIEDADE DA DMAX DISJUNTORES - É PROÍBIDO QUALQUER REPRODUÇÃO PARCIAL OU TOTAL SEM PREVIA AUTORIZAÇÃO DA DMAX