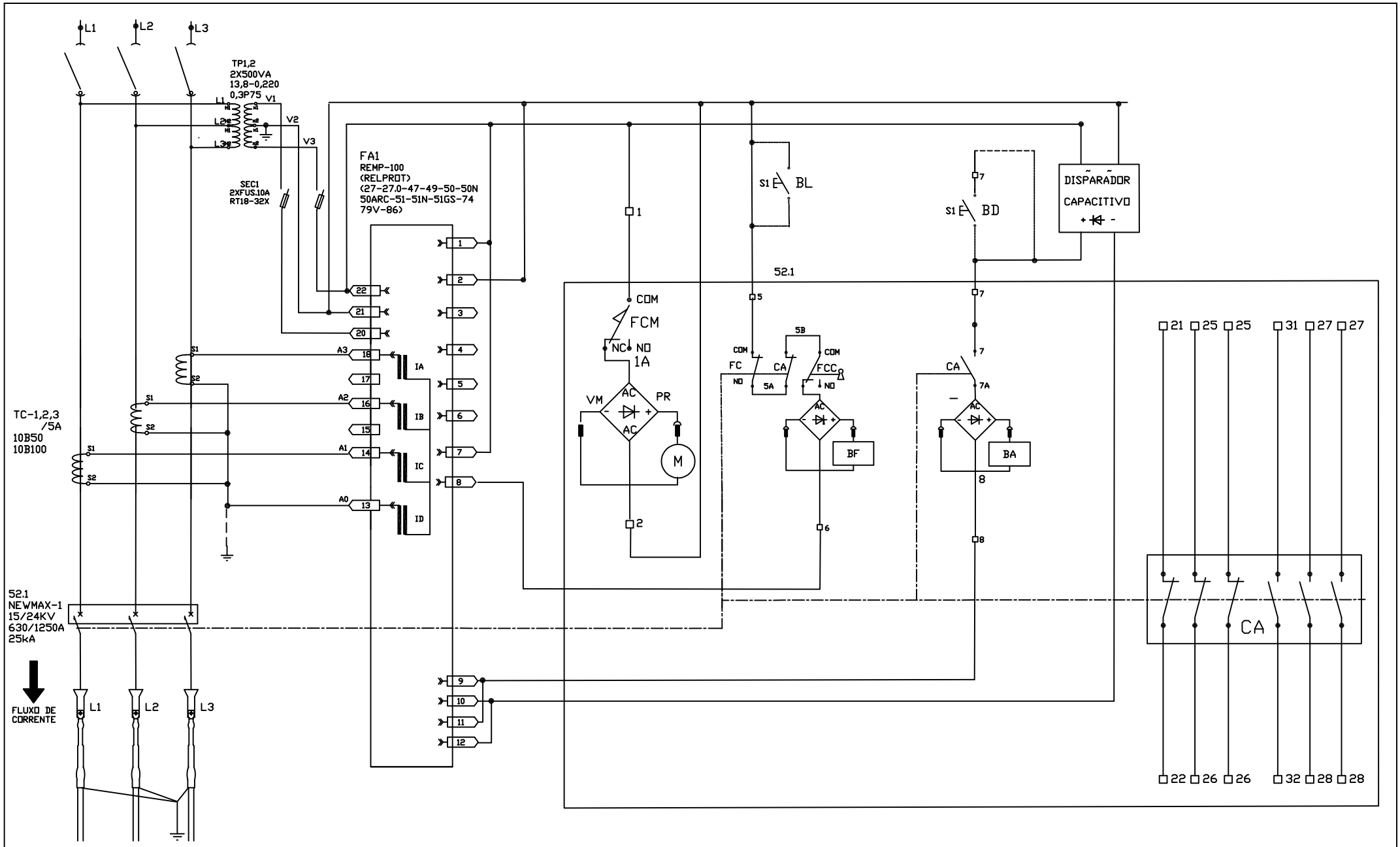


OBS: As ligações aqui representadas estarão disponíveis de acordo com a solicitação.

| | | | | | |
|---|---|---|---|---|---|
| DMAX DISJUNTORES | Título do desenho<br>DIAGRAMA DO RELÉ DE PROTEÇÃO REMP-100 | Formato A4 | Escala S/ ESCALA | Página 01 | Segue |
| | | | | | RENATO K. F. MOREL<br>CREA: 5061723840 |

AS INFORMAÇÕES CONTIDAS NESTE DESENHO É DE PROPRIEDADE DA DMAX DISJUNTORES - É PROÍBIDO QUALQUER REPRODUÇÃO PARCIAL OU TOTAL SEM PREVIA AUTORIZAÇÃO DA DMAX